27.04.2025

FAHRZEUGBAUSYSTEME

Warengruppe	Fahrzeugbausysteme
Artikelnummer	40451486
Stummellänge C [mm]	350
Bolzenlochanzahl	5
Nabendurchmesser [mm]	66
Lochkreisdurchmesser [mm]	112

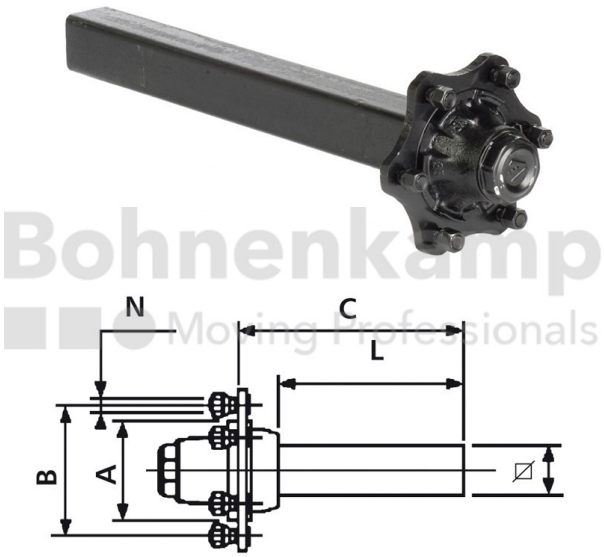

Technische Informationen

Marke	ADR
ABS	Nein
Radbolzentyp	M14
Gewinde	M14 x 1,5
Oberflächenbehandlung	grundiert
Farbe	Schwarz
RAL	RAL9005
Achsplatten aufgeschweißt	Nein
Nettogewicht [kg] (gültig)	6,00

Alle Informationen auf diesen Seiten beruhen auf den technischen Angaben der Hersteller. Der Inhalt ist unverbindlich und dient ausschließlich Informationszwecken. Die Bohnenkamp SE übernimmt keine Haftung im Zusammenhang mit diesen Daten. Eine Haftung für jegliche unmittelbaren oder mittelbaren Schäden, Schadensersatzforderungen, Folgeschäden gleichwelcher Art und aus welchem Rechtsgrund, die durch die Verwendung der erhaltenen Informationen entstehen, ist, soweit rechtlich zulässig, ausgeschlossen.